Dimensions in mm
Dimensions en mm
Maße in mm

IC 06: IP 23
IC 17: IP 23
IC 37: IP 54, IP 55

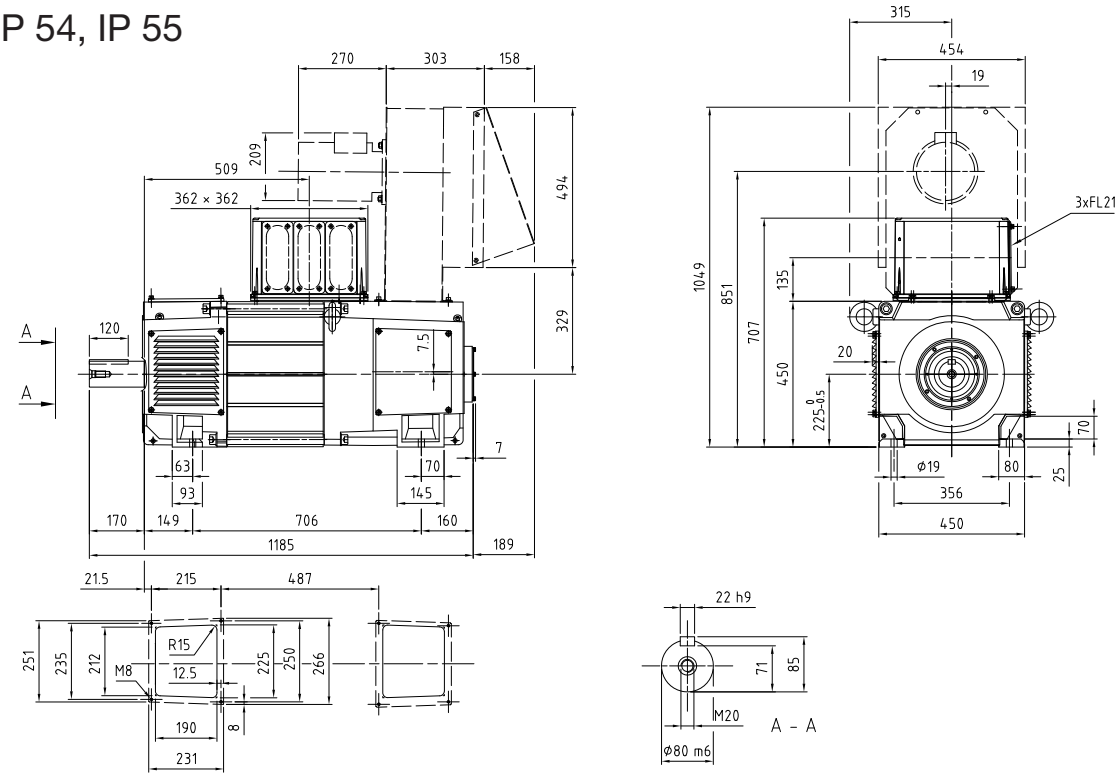

IC 86 W: IP 54 / IP 55

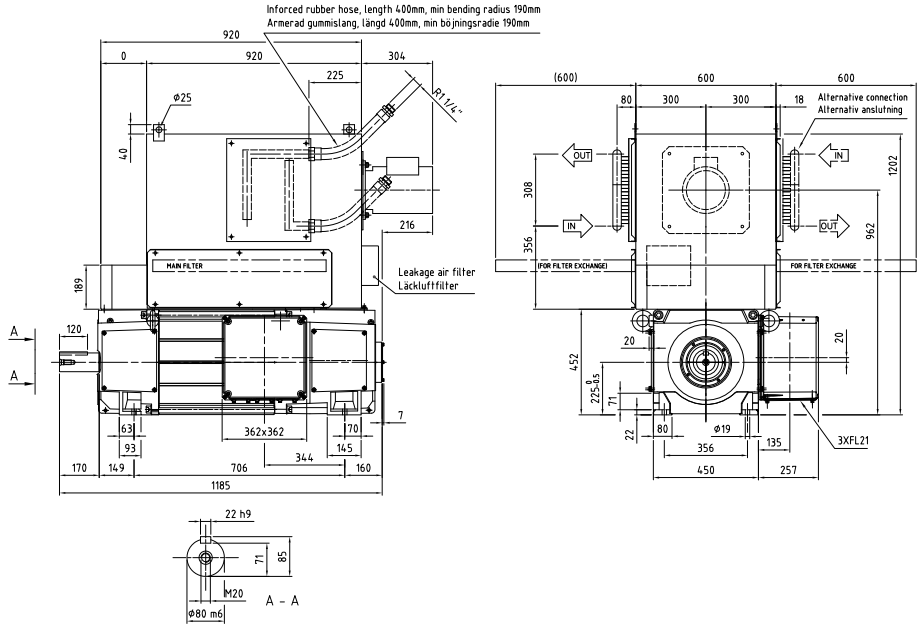

General data Caractéristiques générales Generelle Daten	I_{max}/I_N = 180 % T_{max}/T_N = 160 %	J = 2.2 kgm² n_0 = 10 min⁻¹	P_f = 2750 W V_{diss} = 0.5 m³/s	p_Δ = 1650 Pa W = 740 kg	U_{fN} = 110-440 V

U_N (V) *[U_N > 1,1 x U_{vN} 1)]*										n_{max} (min⁻¹)		2900	3400		Cat. No. No de catalogue Bestellnummer
400	420	440	470	520	550	620	750	815		P	I_N	T	η	n_2	n_3 /n_4		
n (min⁻¹)										(kW)	(A)	(Nm)	(%)	(min⁻¹)	(min⁻¹)		
821										**105**	300	1226	85,6	2273	2462	R_a = 127 mΩ L_a = 2,24 mH U_{fN}/U_{vN} = A	**3BSM003050- •••** ••• = **FLA** 2) ••• = **FLB** 3) ••• = **FLC** 4)
	866									**111**	300	1225	86,1	2273	2599		
		912								**117**	300	1225	86,6	2273	2736		
			980							**126**	300	1223	87,2	2276	2941		
				1095						**140**	299	1219	88,1	2281	2965		
					1163					**148**	299	1217	88,6	2284	2969		
						1323				**168**	298	1211	89,5	2291	2979		
							1620			**204**	296	1202	90,6	2305	2997		
1069										**134**	373	1200	88,1	2305	2996	R_a = 76 mΩ L_a = 1,57 mH U_{fN}/U_{vN} = A	**3BSM003050- •••** ••• = **FMA** 2) ••• = **FMB** 3) ••• = **FMC** 4)
	1126									**141**	373	1199	88,5	2305	2996		
		1184								**149**	373	1199	88,9	2305	2996		
			1271							**159**	372	1196	89,4	2309	3002		
				1416						**177**	371	1191	90,0	2316	3011		
					1503					**187**	370	1188	90,4	2321	3017		
						1708				**204**	356	1140	91,0	2413	3137		
1371										**174**	482	1211	88,8	2900	3400	R_a = 54 mΩ L_a = 0,96 mH U_{fN}/U_{vN} = E	**3BSM003050- •••** ••• = **FNA** 2) ••• = **FNB** 3) ••• = **FNC** 4)
	1445									**183**	482	1211	89,1	2900	3400		
		1518								**192**	482	1210	89,4	2900	3400		
			1629							**205**	480	1204	89,8	2900	3400		
				1814						**227**	476	1193	90,3	2900	3400		
					1925					**239**	474	1187	90,6	2900	3400		
						2184				**268**	469	1172	91,1	2900	3400		
							2665			**319**	460	1144	91,7	2900	3400		
								2905		**344**	456	1131	91,9	2900	3400		
1731										**220**	604	1216	90,1	2900	3400	R_a = 32 mΩ L_a = 0,57 mH U_{fN}/U_{vN} = E	**3BSM003050- •••** ••• = **FOA** 2) ••• = **FOB** 3) ••• = **FOC** 4)
	1822									**232**	604	1215	90,3	2900	3400		
		1914								**243**	604	1214	90,5	2900	3400		
			2051							**261**	604	1213	90,8	2900	3400		
				2281						**284**	594	1190	91,1	2900	3400		
					2419					**298**	588	1176	91,3	2900	3400		
						2741				**328**	574	1144	91,5	2900	3400		
2213										**250**	683	1080	90,6	2900	3400	R_a = 19 mΩ L_a = 0,4 mH U_{fN}/U_{vN} = E	**3BSM003050- •••** ••• = **FPA** 2) ••• = **FPB** 3) ••• = **FPC** 4)
	2328									**263**	683	1079	90,7	2900	3400		
		2443								**276**	683	1077	90,8	2900	3400		
			2616							**294**	681	1073	91,9	2900	3400		
				2906						**315**	660	1035	91,0	2900	3400		
					3080					**326**	647	1012	90,9	2900	3400		
2626										**294**	801	1069	90,9	2900	3400	R_a = 14 mΩ L_a = 0,25 mH U_{fN}/U_{vN} = E	**3BSM003050- •••** ••• = **FQA** 2) ••• = **FQB** 3) ••• = **FQC** 4)
	2762									**309**	801	1067	90,9	2900	3400		
		2898								**323**	801	1066	91,0	2900	3400		
			3102							**343**	796	1057	91,0	2900	3400		

Explanation of motor data cross-references, see page 70/
Explication des références croisées des caractéristiques moteur, voir page 70/
Erklärung der Motorreferenzwerte, siehe Seite 70